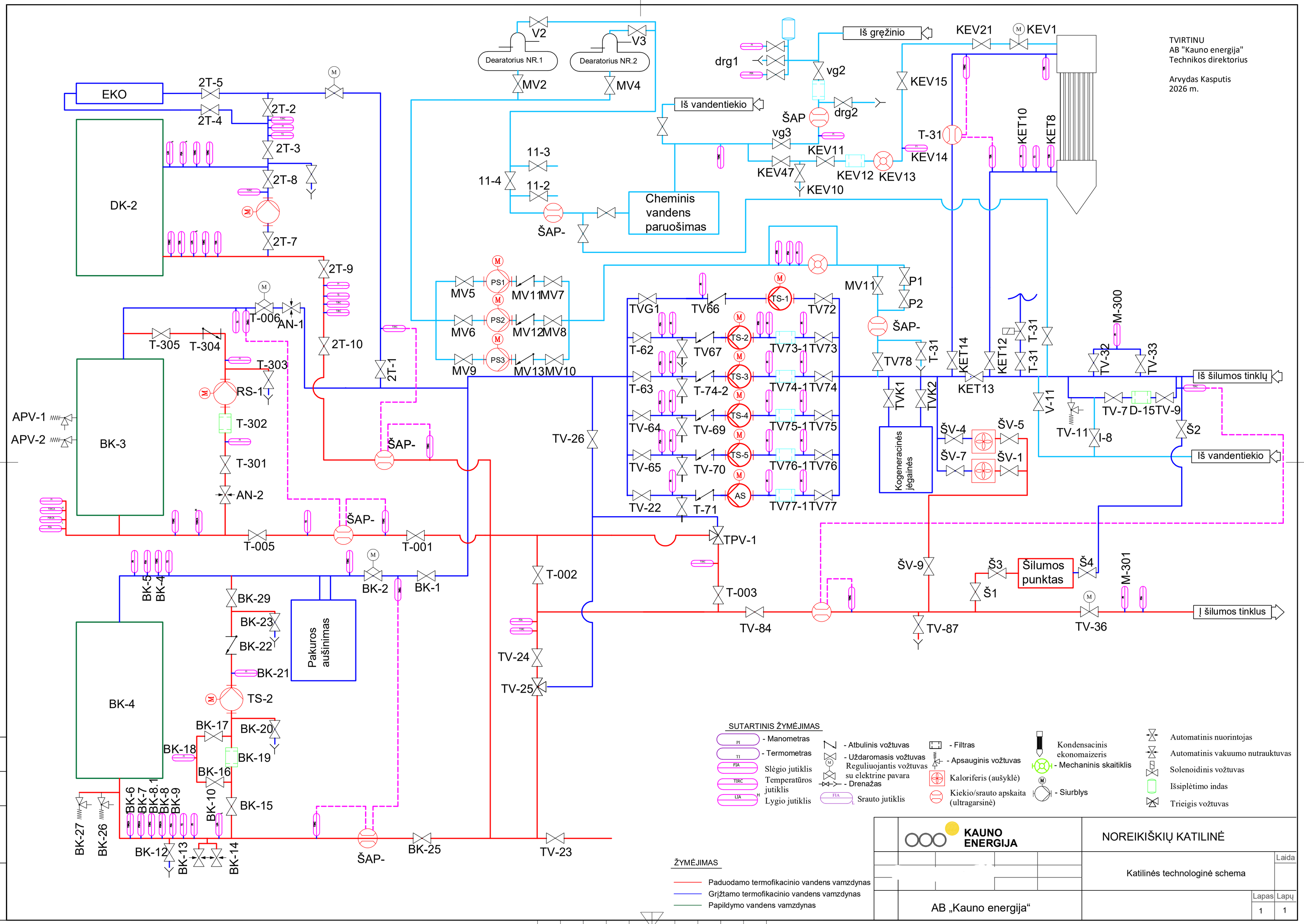
TVIRTINU
AB "Kauno energija"
Technikos direktorius
Arvydas Kasputis
2026 m.
EKO
DK-2
BK-3
BK-4
Dearatorius NR.1
Dearatorius NR.2
Iš gręžinio
Iš vandentiekio
Cheminis vandens paruošimas
Kogeneracinės jėgainės
Šilumos punktas
Pakuros aušinimas
Iš šilumos tinklų
Iš vandentiekio
Į šilumos tinklus
SUTARTINIS ŽYMĖJIMAS
- Manometras
- Termometras
Slėgio jutiklis
Temperatūros jutiklis
Lygio jutiklis
- Atbulinis vožtuvas
- Uždaromasis vožtuvas
Reguliuojantis vožtuvas su elektrine pavara
- Drenažas
Srauto jutiklis
- Filtras
- Apsauginis vožtuvas
Kaloriferis (aušyklė)
Kiekio/srauto apskaita (ultragarsinė)
Kondensacinis ekonomaizeris
- Mechaninis skaitiklis
- Siurblys
Automatinis nuorintojas
Automatinis vakuumo nutrauktuvas
Solenoidinis vožtuvas
Išsiplėtimo indas
Trieigis vožtuvas
ŽYMĖJIMAS
Paduodamo termofikacinio vandens vamzdynas
Grįžtamo termofikacinio vandens vamzdynas
Papildymo vandens vamzdynas
KAUNO ENERGIJA
NOREIKIŠKIŲ KATILINĖ
Katilinės technologinė schema
AB „Kauno energija“
Laida
Lapas 1
Lapų 1
Data
Parašas
Pavardė
Projekto dalis
A2